Electrolux PROFESSIONAL

Digitale Kühltische
Kompakte Kühltheke mit 1 Tür und 2 Schubladen 250lt, +2+10°C, AISI 304, R290

Technisches Datenblatt
ARTIKEL #
MODELL #

NAME #

SIS #

AIA #



725108 (SAL25T12) Kompakte Kühltheke mit 1 Tür und 2 Schubladen 250lt, +2+10°C, AISI 304, R290

Kurzbeschreibung

Artikel Nr.

Vollständig aus rostfreiem Stahl 304 AISI hergestellt. Arbeitsplatte aus rostfreiem Stahl. Polyurethanschaum hoher Dichte, 50 mm dick, mit Cyclopenthaneinspritzung. Höhenverstellbare Füße. Unteres Kühlfach zur Aufnahme von GN 1/1-Behältern, ausgestattet mit N. 1 Flügeltür und N. 2 Schubladen. Eingebautes Kühlaggregat. Belüftet. Kältemittel R290. Digitales Bedienfeld. Automatische Verdunstung des Tauwassers. Ablassventil. Geeignet für den Betrieb bei Umgebungstemperaturen bis zu +43°C. Temperaturbereich: +2+10° C. FCKW- und HFCKW-frei.

Hauptmerkmale

- Temperatur von 2 °C bis 10 °C regelbar zum Lagern von Fleisch, Fisch und Milchprodukten.
- Umluftkühlung für schnelles Kühlen und gleichmäßige Temperaturverteilung.
- Automatische Tauwasserverdunstung und Vorinstallation für Abfluss.
- Digitale Bedienblende.
- Auflagen mit Kippsicherung für GN 1/1 Behälter.
- 1 Satz Rollen für leichteren Transport als Option lieferbar.
- Tropikalisierte Einheit.

Konstruktion

- IPX3 Schutzgrad.
- Frontseitiger Zugang zu allen Komponenten.
- Gerät mit Eigenkühlung.
- Ganz aus CNS 1.4301 für höchste Hygienestandards.
- Entwickelt und produziert in ISO 9001 und ISO 14001 zertifiziertem Werk.
- Gerät auf höhenverstellbaren Füßen.
- Gerundete Innenecken für leichte Reinigung.
- Höhenverstellbare Füsse 66-88mm (als optionales Zubehör)

Nachhaltigkeit

- FCKW- und HFCKW-freie, hochökologische Kältemittelart: R290 (ökologisches Gas im Schaum: Cyclopenthan). Kohlenwasserstoff-Kühlgas R290 für die geringsten Umweltauswirkungen (GWP=3), um die Auswirkungen des Treibhauseffekts und des Ozonabbaus zu reduzieren.
- 50 mm starke Isolierung zur Energieeinsparung.

Optionales Zubehör

- 4 Rollen für 250-Liter-Kühltisch, Saladette PNC 880267 ❑
- Füße bis 900mm Höhe für 250lt Saladette PNC 881254 ❑
- Rost mit Rilsan beschichtet GN 1/1 PNC 881435 ❑

Genehmigung:

Digitale Kühltische
Kompakte Kühltheke mit 1 Tür und 2 Schubladen 250lt, +2+10°C, AISI 304, R290

Front

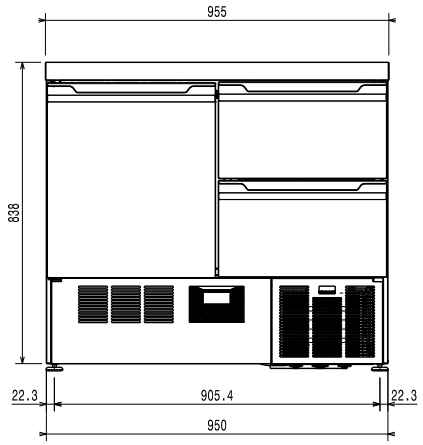

Seite

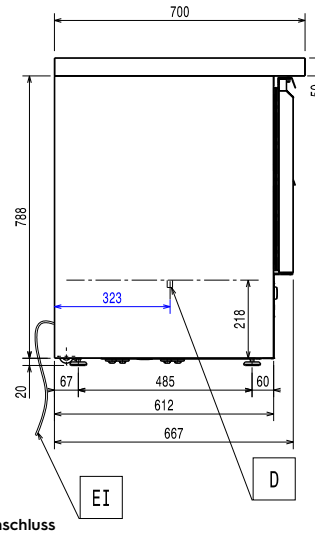

EI = Elektroanschluss

oben

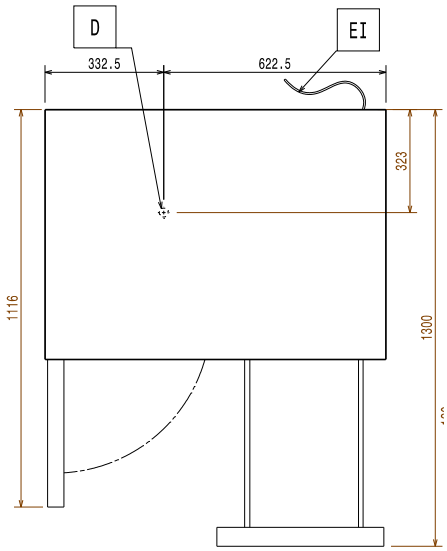

Elektrisch

Netzspannung:	220-240 V/1 ph/50 Hz

Schlüsselinformation

Built-in Compressor and Refrigeration Unit	
Nettorauminhalt:	117 lt
Türanschlag:	
Außenabmessungen, Länge:	955 mm
Außenabmessungen, Tiefe:	700 mm
Außenabmessungen, Höhe:	858 mm
Tiefe bei geöffneter Tür:	1120 mm
Bruttokapazität:	250 lt

Kühldaten:

Kompressor-Leistung:	1/4 PS

Zertifizierungen ISO

ISO Standards:	ISO 9001; ISO 14001; ISO 45001; ISO 50001

Nachhaltigkeit

Art des Kältemittels:	R290
GWP Index	3
Kühlleistung:	314 W
Kühlmittelgewicht:	50 g
Energieklassizifierung: (lt. EU-Verordnung 2015/1094)	D
Jahresverbrauch/ Tagesverbrauch (in Übereinstimmung mit der EU-Verordnu	1100kWh/Jahr - 3.01kWh/24h
Hochleistungskühllagerschrank: (lt. EU-Verordnung EU 2015/1094)	Normal duty (Kl.4)
EEI index: (in Übereinstimmung mit der EU-Verordnung 2015/1094)	54.19

Das Unternehmen behält sich das Recht auf Änderungen der Spezifikation vor.

2026.11.20

Das EU-Energielabel vom 1. Juli 2016

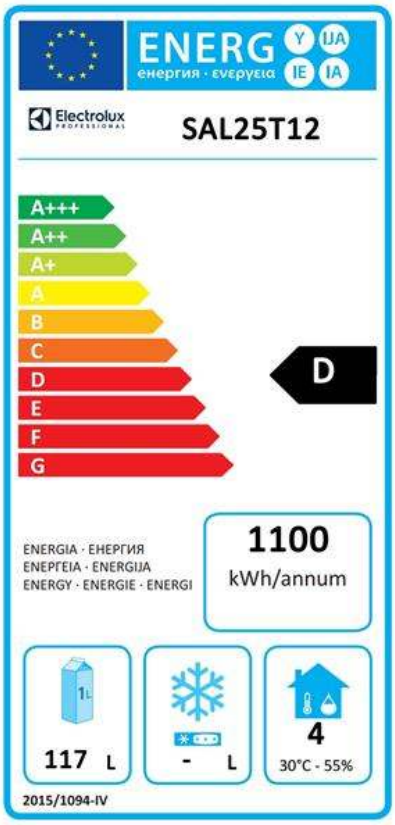

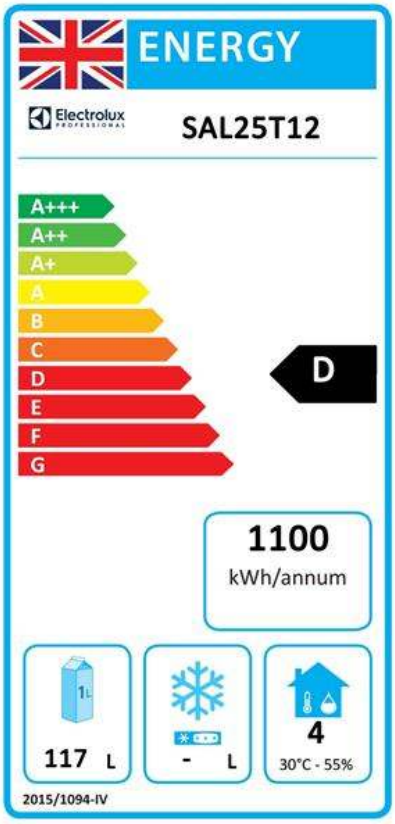

Die europäische Energielabel-Verordnung für gewerbliche Kühl- und Tiefkühlgeräte basiert auf Anforderungen, die für die in der EU vertriebenen gewerblichen Kühlschränke gelten. Diese Anforderungen sind darauf ausgelegt, die Energieeffizienz und den umweltfreundlichen Ansatz im Gewerbe zu fördern. Die europäische Energielabel-Verordnung gilt für alle Hersteller und Importeure, die Produkte innerhalb der EU verkaufen und vermarkten und sind verpflichtend anzuwenden.

Wichtig: Alle Produkte, die Energie über dem Mindestniveau verbrauchen, können ab dem 1. Juli 2016 innerhalb der EU nicht verkauft werden.